Unico

KARTA TECHNICZNA

Nemo 4/24 TopEco
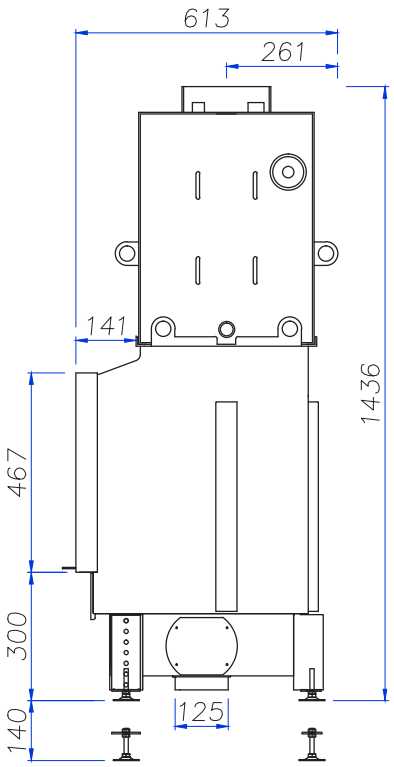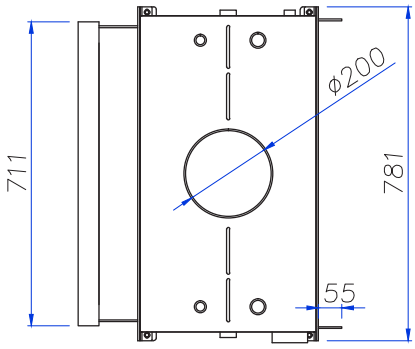
Całkowita moc cieplna		21,3	kW
Moc grzewcza wymiennika wodnego dla BImSchV 2		8,7	kW
Maksymalna moc grzewcza wymiennika wodnego		16,0	kW
Sprawność		89,0	%
Masa bez wody		331	kg
Maksymalne ciśnienie robocze układu wodnego		0,19	MPa
Wymiar gwintów			cal
króćców przyłączeniowych		1	
króćców pomocniczych		½	cal
opcjonalnej wężowniczy schładzającej		2½	
Paliwo	drewno o wilgotności do 20%, brykiet drzewny		
Temperatura spalin przy mocy nominalnej		170	°C
Wymagane minimalne ciśnienie względne w przewodzie kominowym		-15	Pa
Pojemność wymiennika wodnego		59	dm^3
Średni ciąg		14,0	Pa
Wymiary zewnętrzne wkładu (szer./wys./gł.)		781/1436-1576/613	mm
Wymiary zewnętrzne fasady (szer./wys.)		711/467	mm
Wymiary szyby (szer./wys.)	Modern	606/362	mm
	Raster	673/428	
Średnica zewnętrzna czopucha		200	DN
Średnica zewnętrzna króćca powietrza		125	mm
Maksymalna długość polan		550	mm
Wymiary paleniska (szer./gł.)		550/370	mm
Możliwość instalowania w budynkach z wentylacją mechaniczną			tak
Możliwość pracy w układzie ciśnieniowym			tak